Características técnicas / Technical data

P35LV

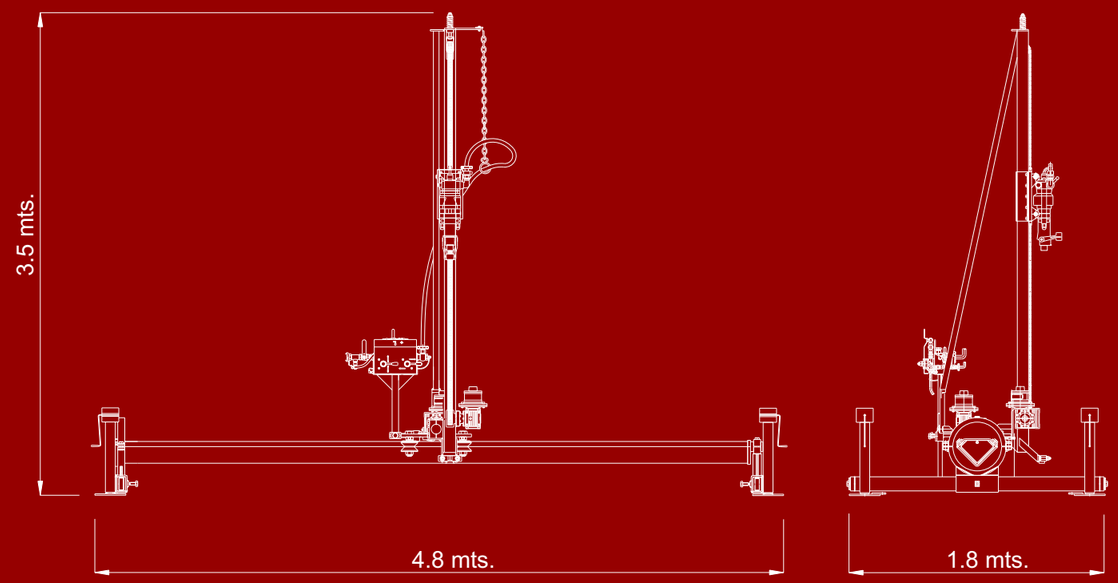

Neumática

Máquina de Perforación
P35LV

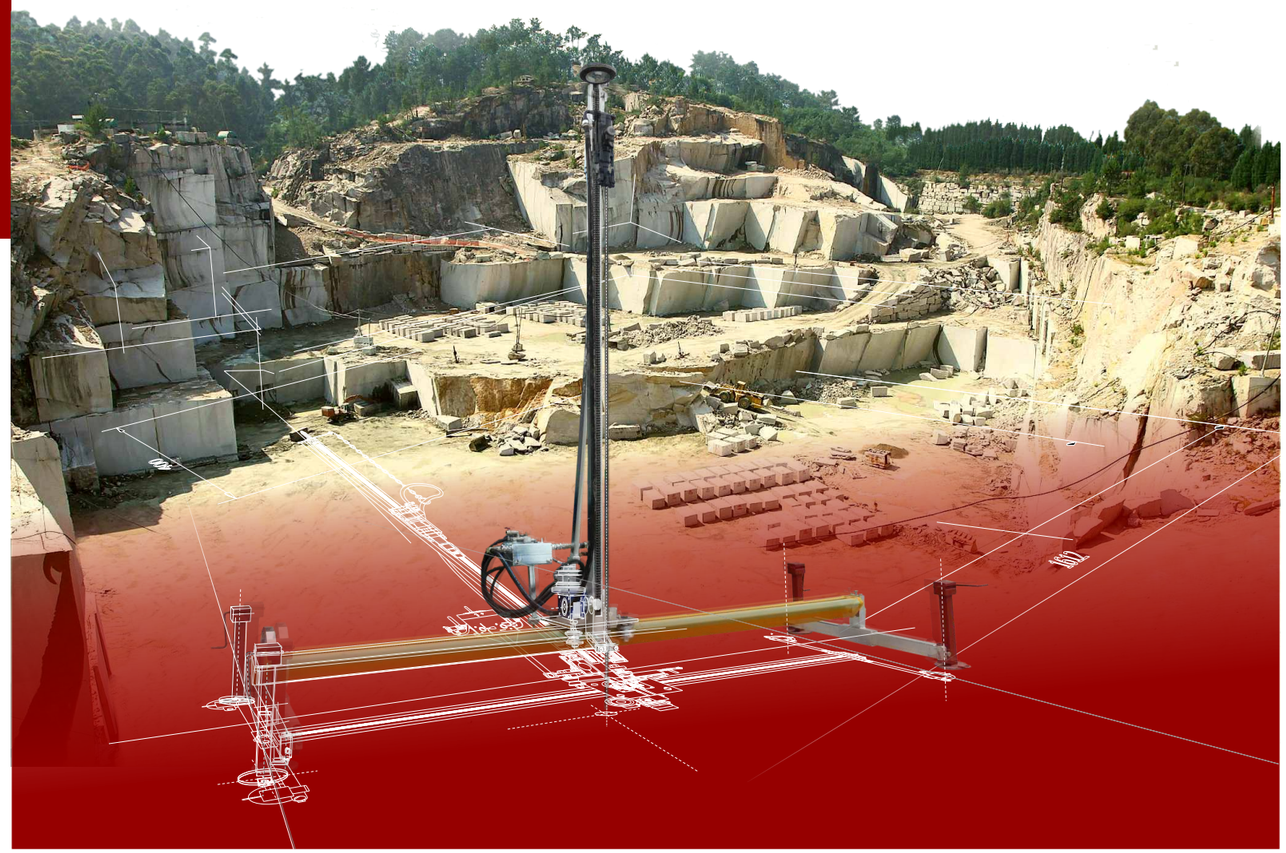

Características técnicas / Technical data

MODELO	MODEL	P 35 LV
SISTEMA DE ACCIONAMIENTO	DRIVING SYSTEMS	
Movimiento de perforación	Drilling movement	Neumático Pneumatic
Funcionamiento de martillo	Hammer operatión	Neumático Pneumatic
ACOMETIDA DE AIRE	AIR CONNECTION	
Consumo de aire	Air consumption	4000 Lts / min.
Presión de trabajo	Working pressure	6-8 bar
Diámetro de manguera (Mínimo)	Diameter of hose (Minimum)	1"
ESPECIFICACIONES	SPECIFICATIONS	
Longitud de barrenas **	Lenght of drill bits **	2.4 mts.
Carrera máxima de vía	Maximum displacement	4 mts.
PESO (kg)	WEIGHT (kg)	
Peso aproximado	Approximate weight	700

* *Datos orientativos según martillo instalado / Indicative data depending on installed hammer*

** *Sobre pedido: Opción de fabricar columna para barrenas de 3.2 mts. / On ordering: there is an option to make a column for drill bits of 3.2 mts.*

Brett Iberica Maquinaria, s.l, ▪ Calle del Teniente Flomesta s/n ▪ *Calasparra* ▪ *Murcia - España*
▪ *Telefono: 0034 968701293* ▪ *Fax: 0034 968705604* ▪ *Mail: ventas@brett.es* ▪ *B-73734279*

BRETT
BRETT IBERICA DE MAQUINARIA, S.L.

PERFORACIÓN VERTICAL

TORRETA DE UN SOLO MARTILLO NEUMÁTICO, RECORRE LA VÍA ADAPTANDOSE AL PUNTO PARA TALADRAR.

VERTICAL DRILLING

The drills are located in the horizontal side. They are developed by the adaptation of the tower.

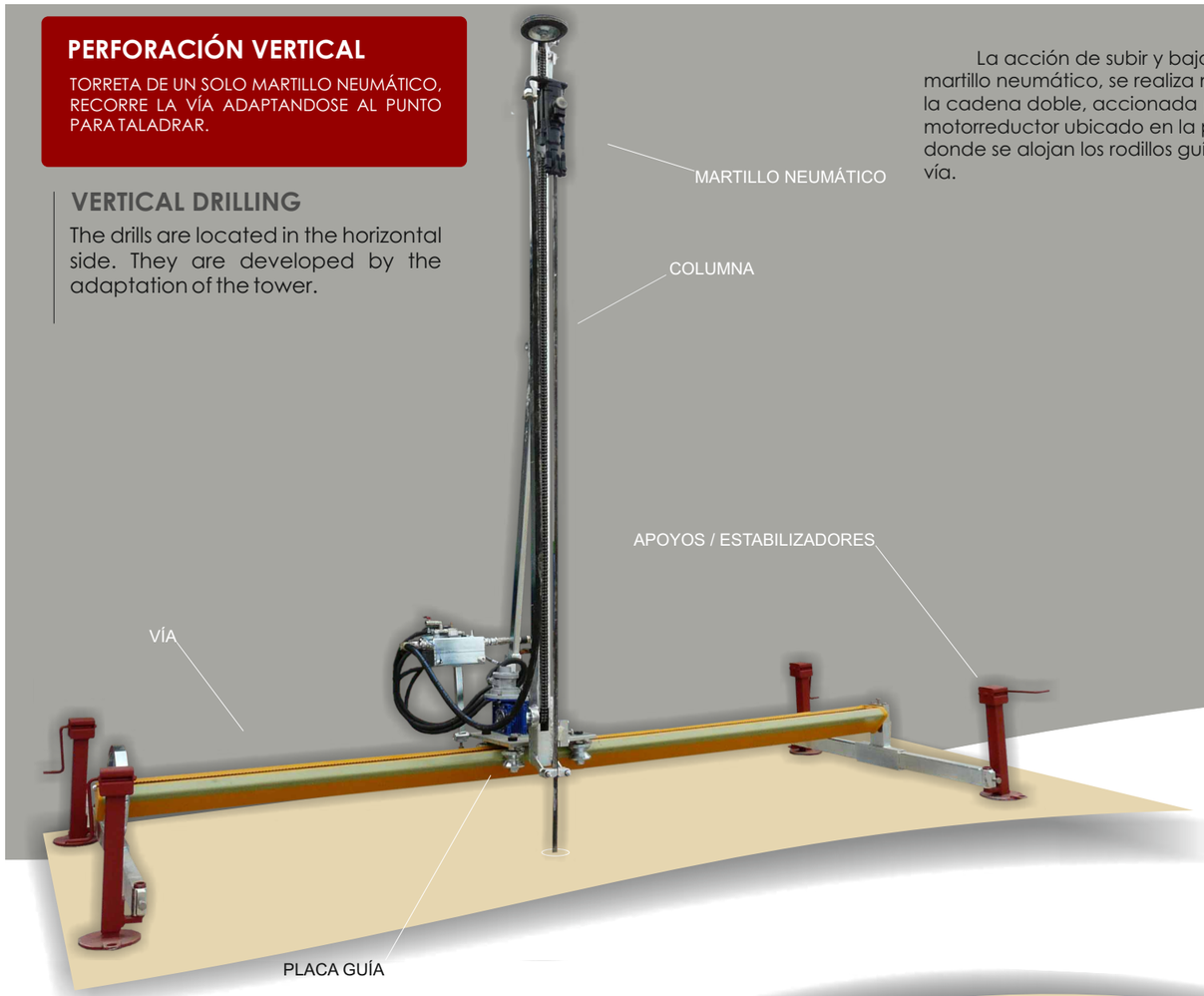

La acción de subir y bajar el martillo neumático, se realiza mediente la cadena doble, accionada por el motorreductor ubicado en la placa, donde se alojan los rodillos guías de la vía.

DESCRIPCIÓN

Torreta de perforación neumática de un martillo, cuya principal característica es su capacidad de adaptación para distintas formas de trabajo gracias al diseño especial de su estructura, lo que dota al conjunto de gran VERSATILIDAD.

La vía principal por la que se desplaza la columna puede girar sobre su propio eje permitiendo posicionar la columna para la realización de línea de agujeros en horizontal, a su vez los apoyos permiten su regulación en altura.

La regulación de los apoyos en ambas direcciones del plano de trabajo permite colocar la máquina sobre la superficie reducida de un bloque para trabajos de cuadratura o despunte.

La columna permite la corrección de la inclinación del terreno de forma sencilla y los apoyos se regulan de forma independiente permitiendo adaptarse a las irregularidades del terreno.

Pneumatic, one-hammer drilling turret, whose main characteristic, thanks to its special structural design, is its adaptability to different working methods, giving the set great versatility.

Te main route through the column can be postitioned to perform horizontal lines of holes, while the bases regulate height.

The adjustment of the supports in both directions of the working plan allow for the machine to be placed on the reduced surface of a block for squaring or blunting.

The column allows for easy correctioon of the slope of the land and the supports adjust independently, thereby adapting to the irregularities of the land.

PERFORACIÓN HORIZONTAL

LOS TALADROS UBICADOS EN LA SECCIÓN HORIZONTAL, SE CONFORMAN CON TOTAL FLUIDEZ MEDIANTE LA ADAPTACIÓN DE LA TORRE.

Con la adaptación de los apoyos (estabilizadores) sobre el suelo, tenemos la opción de elevar o bajar el punto de taladro al nivel deseado. Con esta opción, nos permite tener mayor dinamismo en los taladros.

HORIZONTAL DRILLING

One hammer tower. It travels around the track adapting to the drilling point.

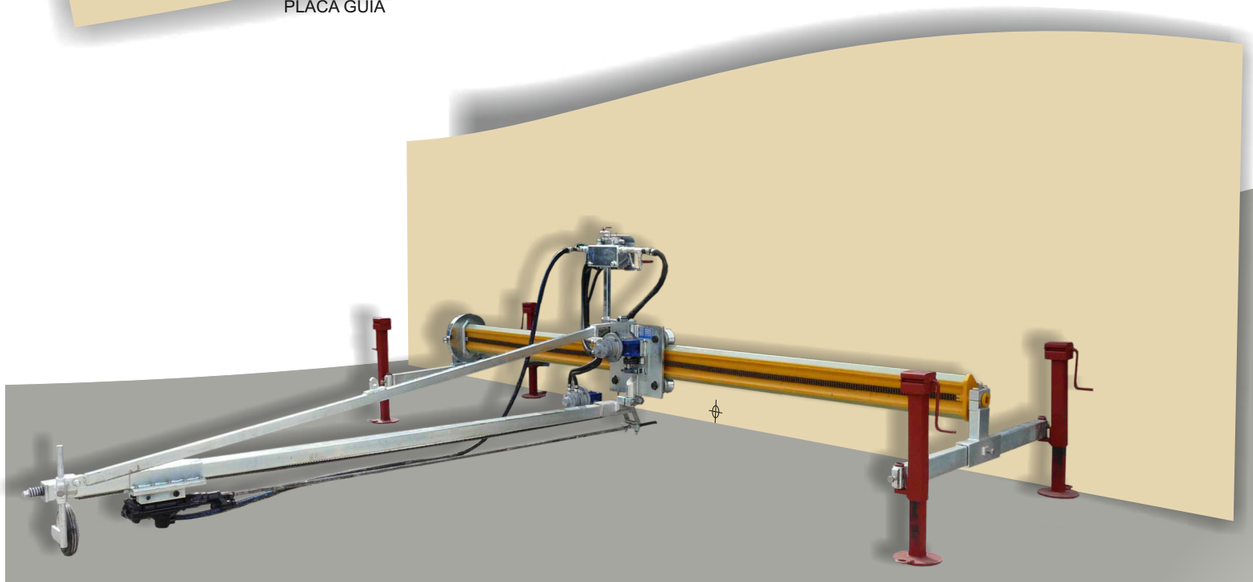

BRETT

BRETT IBERICA DE MAQUINARIA, S.L.